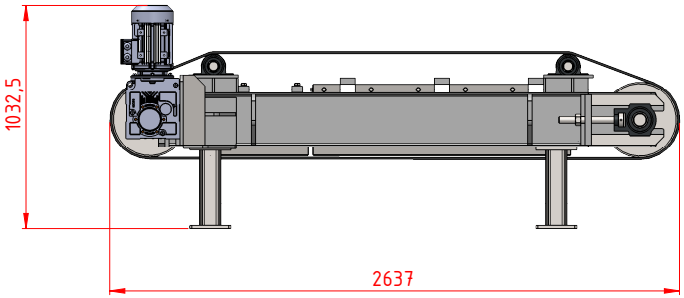

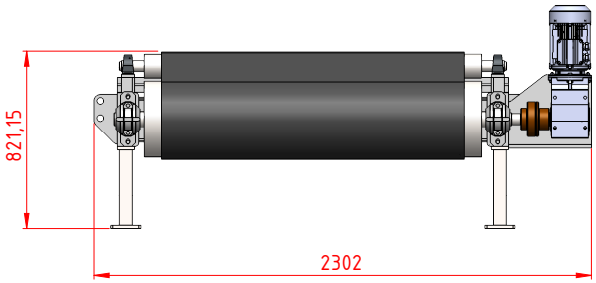

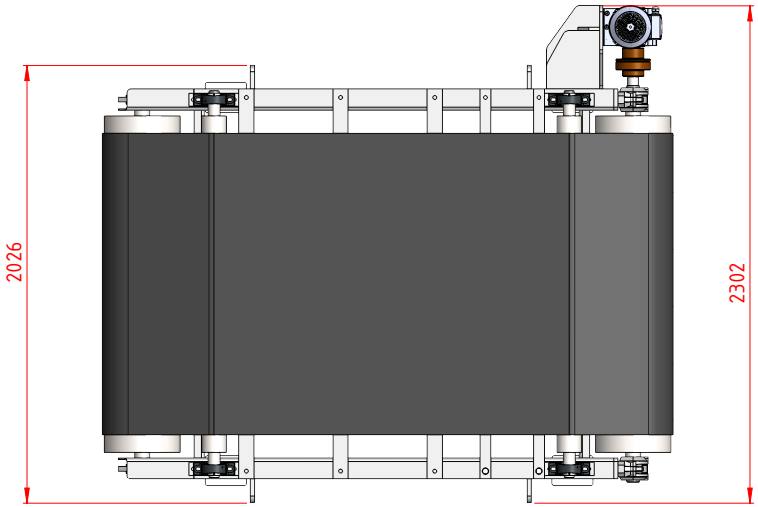

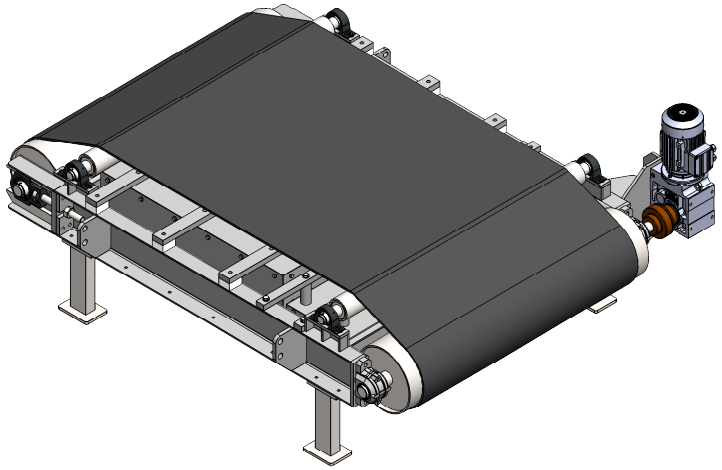

	ADI-SOYADI	TARİH	İMZA	PARÇA ADI	PERMANENT BANT ÜSTÜ SEPARATÖR		ADET		SİPARİŞ NO
ÇİZEN		08.10.2015		AĞIRLIK(kg)	MALZEME CİNSİ	HAMMADDE ÖLÇÜSÜ	MAKİNE NO		
KONTROL		15.08.2022					PARÇA NO		

AKSA MAGNET
ENDÜSTRİ ÜRÜNLERİ SAN. VE TİC. A.Ş.